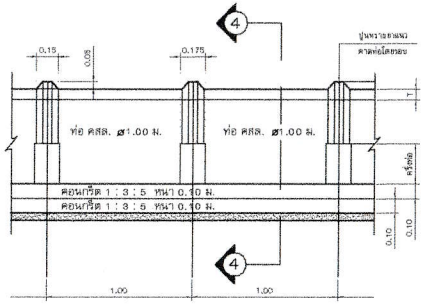

แบบขยายการวางท่อระบายน้ำ

มาตราส่วน 1:50

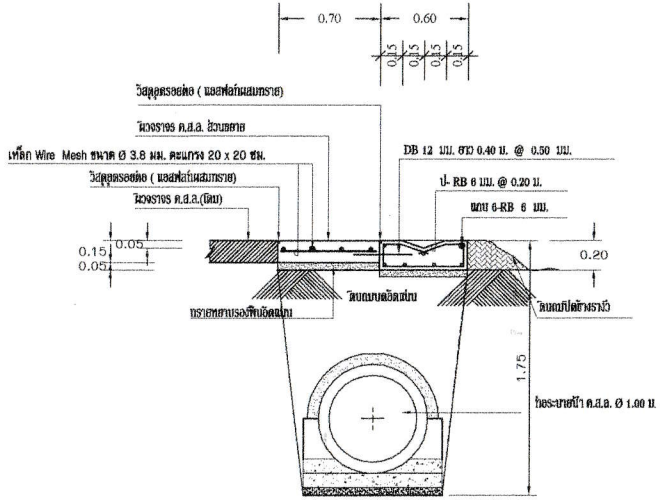

ขยายรางวี และผิวจราจรส่วนขยาย

มาตราส่วน 1 : 50

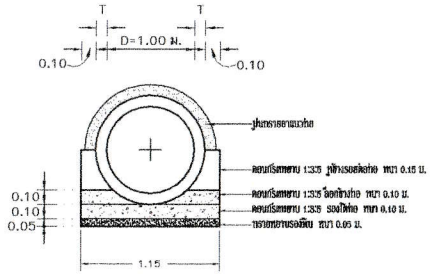

รูปตัด

มาตราส่วน 1:50 4 4

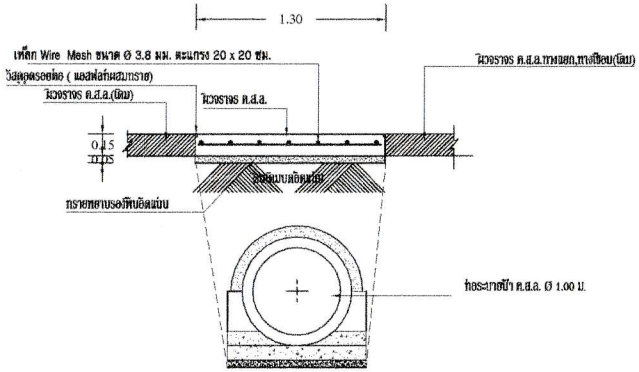

ขยายผิวจราจร ทางแยกทางเชื่อม

มาตราส่วน 1 : 50

โครงการ	สถานที่	บ้านสนบ หมู่ที่ 3 ต.ดม อ.สังขะ จ.สุรินทร์		วิศวกร	นายประเสริฐ จัตุรภัทร ภย. 10175		เห็นชอบ	นางสาวมยุรี สุวรรณราช ปลัด อบต.ดม		Draw No.	TOTAL
วางท่อระบายน้ำพร้อมบ่อพัก	หน่วยงาน	องค์การบริหารส่วนตำบลดม									
	เขียนแบบ	นายนิรันดร์ อุ่นเนื้อ นายช่างโยธาชำนาญงาน		ตรวจ	นายเสถียร ยุพการณ์ ผู้อำนวยการกองช่าง		อนุมัติ	นายอภิวัฒน์ พัวภัทรพงศ์ นายก อบต.ดม			